ARTICOLO N° _____

MODELLO N° _____

NOME _____

SIS # _____

AIA # _____

Gamma cottura modulare EVO900 Tuttapiastra a gas top mezzo modulo

392022 (Z9HOGD1000)	Tuttapiastra a gas top in acciaio dolce, da 400 mm

Descrizione

Articolo N° _____

Bruciatori in acciaio inox ad alta efficienza da 8 kw, con fiamma stabilizzata. Larga superficie di cottura in acciaio dolce che permette di alloggiare numerose pentole e padelle di diverse dimensioni. Pannelli esterni in acciaio inox con finitura Scotch Brite. Piano di lavoro in acciaio inox 20/10. Bordi laterali a taglio laser ad angolo retto per una perfetta giunzione con altre unità.

Approvazione: _____

Caratteristiche e benefici

- Riscaldamento a gas, 8 kW, piastra.
- Piastra di cottura in acciaio dolce, liscia e facile da pulire.
- Due zone di cottura a controllo indipendente.
- Ogni bruciatore è dotato di due sezioni con 4 linee di fiamma.
- Accensione piezoelettrica.
- Possibilità di impostare diverse temperature di cottura per soddisfare tutte le esigenze.
- Grazie all'ampia superficie di cottura, senza settori intermedi, è possibile utilizzare contemporaneamente pentole di diverse dimensioni.
- Le pentole possono essere facilmente spostate da un'area all'altra della superficie di cottura senza necessità di sollevarle.
- Tutti i principali componenti sono posizionati nella parte frontale dell'unità per facilitare le operazioni di manutenzione.
- La particolare forma delle manopole protegge dalle infiltrazioni di acqua.
- Adatto per installazioni da banco

Costruzione

- Pannellatura esterna in acciaio inox con finitura Scotch Brite
- I modelli hanno bordi laterali ad angolo retto per consentire giunture a livello tra le unità ed eliminare la possibilità di infiltrazioni.
- L'unità ha una profondità di 900mm per offrire una superficie di lavoro di più grandi dimensioni.
- Protezione all'acqua IPX5.

Gamma cottura modulare EVO900 Tuttapiastra a gas top mezzo modulo

Fronte

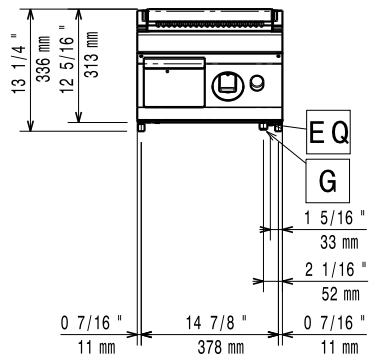

Lato

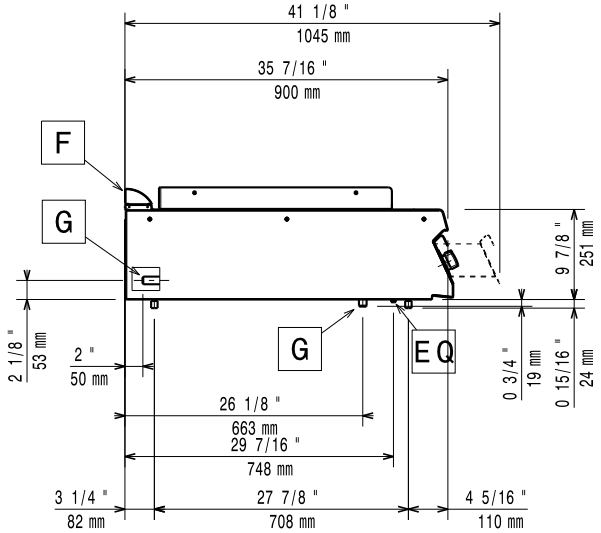

EQ = Vite Equipotenziale
G = Connessione gas

Alto

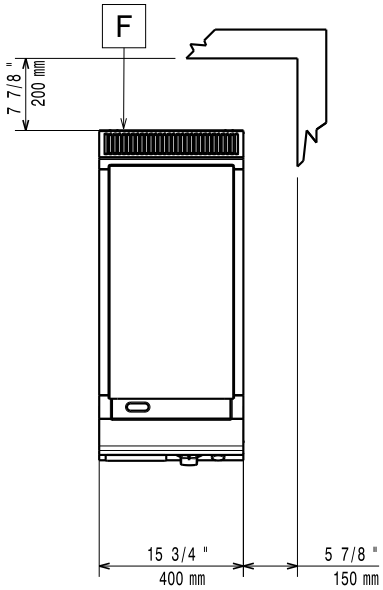

Gas

Potenza gas:	
392022 (Z9HOGD1000)	8 kW
Fornitura gas:	Gas naturale
Tipo di gas:	GPL;Gas metano
Connessione gas:	1/2"
Gas metano - Pressione:	17.4 mbar
Gas Gpl Pressione:	27.7 mbar

Informazioni chiave

Profondità superficie di cottura:	
Larghezza superficie di cottura:	
Temperatura MIN:	
Temperatura MAX:	
Peso netto:	53 kg
Peso imballo:	58 kg
Altezza imballo:	540 mm
Larghezza imballo:	460 mm
Profondità imballo:	1020 mm
Volume imballo:	0.25 m³

Se l'apparecchiatura viene montata vicino a apparecchi sensibili alla temperatura, uno spazio di sicurezza di circa 150/200 mm deve essere predisposto o prevista una qualche forma di isolamento termico.

Gruppo di certificazione:	N9RG

Accessori opzionali

• Kit per sigillatura giunzioni	PNC 206086	❑
• Interruttore di tiraggio con diametro 120 mm	PNC 206126	❑
• Anello adattatore per convogliatore fumi, diam. 120 mm	PNC 206127	❑
• Supporto per soluzione a ponte da 800 mm	PNC 206137	❑
• Supporto per soluzione a ponte da 1000 mm	PNC 206138	❑
• Supporto per soluzione a ponte da 1200 mm	PNC 206139	❑
• Supporto per soluzione a ponte da 1400 mm	PNC 206140	❑
• Supporto per soluzione a ponte da 1600 mm	PNC 206141	❑
• Supporto per soluzione a ponte da 400 mm	PNC 206154	❑
• Corrimano laterale destro e sinistro	PNC 206165	❑
• Corrimano frontale da 400 mm	PNC 206166	❑
• Corrimano frontale da 800 mm	PNC 206167	❑
• Piano porzionatore da 400 mm	PNC 206185	❑
• Piano porzionatore da 800 mm	PNC 206186	❑
• Corrimano frontale da 1200 mm	PNC 206191	❑
• Corrimano frontale da 1600 mm	PNC 206192	❑
• Colonnina acqua orientabile con bracci rotanti (tubi di estensione non inclusi)	PNC 206289	❑
• Tubi di estensione per installazione colonnina acqua orientabile su apparecchiature top e monoblocco	PNC 206290	❑
• Alzatina per camino per funzioni da 400 mm	PNC 206303	❑
• Convogliatore fumi scarico diam. 120 mm per funzioni da 400 mm	PNC 206310	❑
• 2 pannelli per copertura laterale di funzioni top (altezza 250 mm, profondità 900 mm)	PNC 206321	❑
• Griglia per camino per funzioni da 400 mm	PNC 206400	❑

L'azienda si riserva il diritto di apportare modifiche ai prodotti senza preavviso

- Regolatore di pressione per unità a gas PNC 927225 ❑

L'azienda si riserva il diritto di apportare modifiche ai prodotti senza preavviso